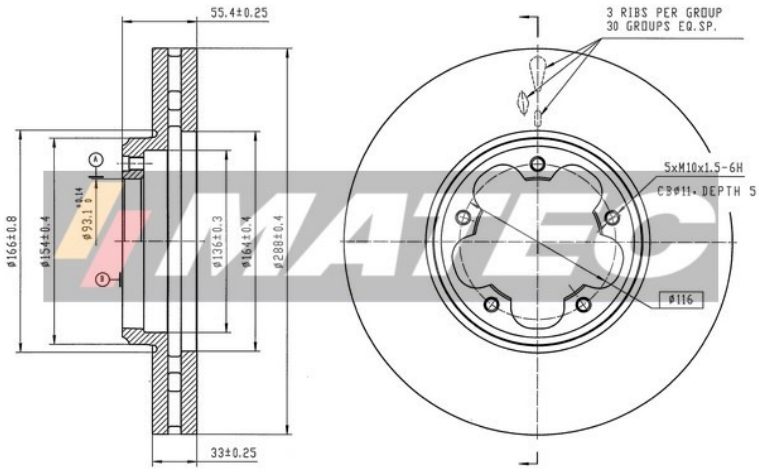

CD9059V **FRENANTE**

Dischi Freno

Descrizione	B. DISC FORD
Disponibilità	In arrivo
EAN	8050141346620
Superficie	rivestito
Altezza [mm]	55
Alesaggio-Ø [mm]	93
Tipo disco freno	ventilato
Spessore disco freno [mm]	33
Spessore min. [mm]	30
N° fori	5
Cerchio foro-Ø [mm]	116
Tipo confezione	Scatola
Unità quantitativa	Serie / Kit

OEM

Marchio	Riferimento
FORD	2168838
FORD	2221678
FORD	BK211125GA
FORD	BK211125HA

AM

Marchio	Riferimento
BREMBO	09.C240.10
BREMBO	09.C240.20
BREMSI	CD9059V
FERODO	DDF3059C
JURID	563703JC
KRUPP	DDF3059C
SIGMAUTO	DBD059V
ZIMMERMANN	250.5703.20

Matec è un marchio registrato di FRENAUTO S.R.L. | P.IVA IT01706490388