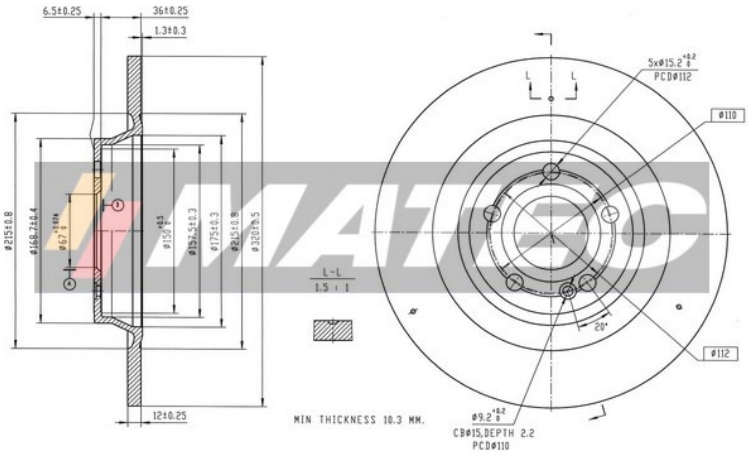

CD8483S **FRENANTE**

Dischi Freno

Descrizione	B. DISC MERCEDES-BENZ
Disponibilità	In arrivo
EAN	8050141346361
Altezza [mm]	44
Spessore min. [mm]	10,3
Diametro centraggio [mm]	67
Spessore disco freno [mm]	12
Tipo disco freno	12
N° fori	5

OEM

Marchio	Riferimento
MERCEDES-BENZ	2474230312
MERCEDES-BENZ	247423031207

AM

Marchio	Riferimento
AP	10066V
BOSCH	0986479F13
BRECO	BV6220
BREMSI	CD8483S
FEBI BILSTEIN	107513
LEYLAND	08.D760.11
MINTEX	MDC2988C
SIGMAUTO	DBC483S
TEXTAR	92324303
ZIMMERMANN	400554520

Matec è un marchio registrato di FRENAUTO S.R.L. | P.IVA IT01706490388