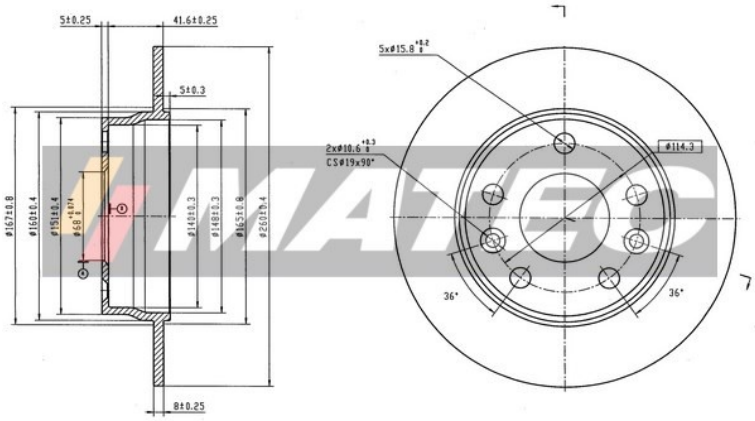

CD9045S **FRENANTE**

Dischi Freno

Descrizione	B. DISC RENAULT
Disponibilità	In arrivo
EAN	8050141343537
N° fori fissaggio	2
Tipo disco freno	2
Altezza [mm]	51,6
Alesaggio-Ø [mm]	68
Diametro centraggio [mm]	68
Superficie	rivestito
Spessore disco freno [mm]	8
Spessore min. [mm]	7
N° fori	5

OEM

Marchio	Riferimento
RENAULT	440A06575R

AM

Marchio	Riferimento
BREMSI	CD9045S
FERODO	DDF3045C
JURID	563689JC
KRUPP	DDF3045C
SIGMAUTO	DBD045S

Matec è un marchio registrato di FRENAUTO S.R.L. | P.IVA IT01706490388