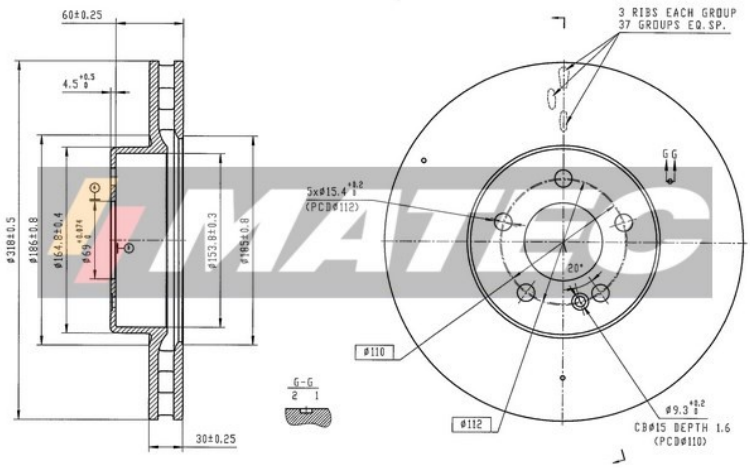

CD8834V **FRENANTE**

Dischi Freno

Descrizione	B. DISC MERCEDES-BENZ
Disponibilità	Disponibile
EAN	8050141342806
Spessore disco freno [mm]	30
Spessore min. [mm]	27,4
Tipo disco freno	ventilato
Alesaggio-Ø [mm]	69
Diametro centraggio [mm]	69
Altezza [mm]	63
N° fori	5
N° fori fissaggio	1
Unità quantitativa	Pezzo
Superficie	rivestito

OEM

Marchio	Riferimento
MERCEDES-BENZ	0004212612
MERCEDES-BENZ	A0004212612
MERCEDES-BENZ	N0004212612

AM

Marchio	Riferimento
BREMBO	09.D527.13
BREMSI	CD8834V
FERODO	DDF2834VC-1
JURID	563467JVC-1
KRUPP	DDF2834VC-1
SIGMAUTO	DBC834V
ZIMMERMANN	400.5519.30

Matec è un marchio registrato di FRENAUTO S.R.L. | P.IVA IT01706490388